INFORMATION OM DITT FÖNSTERBYTE

Ett tryggt fönsterbyte som håller över tid

Mockfjärds
DIN FÖNSTERMÄSTARE

Innehåll

1. Allmän information

1.1 Mottagande av gods och montering 5
1.2 Betalning 8
1.3 Reklamation 8
1.4 Avbeställning 9

2. Skötsel och handhavande

2.1 Glasrengöring 11
2.2 Fönster, fönsterdörrar och tillbehör 11
2.3 Ytterdörrar 14
2.4 Garageportar 16

3. Standard och toleranser

3.1 Fönster och fönsterdörrar 19
3.2 Ytterdörrar 21
3.3 CE-märkning, prestandadeklaration 22

4. Kondens och glas

4.1 Utvändig kondens 25
4.2 Invändig kondens 25
4.3 Kondens mellan glasen (inuti fönsterkonstruktionen) 26
4.4 Kondens i spaltventiler eller mellan karm och båge 26
4.5 Sprickor i glas 26

5. Garantier

5.1 Garantivillkor privatpersoner 29
5.2 Garantivillkor fastigheter 31
5.3 Garantivillkor ytterdörrar 31
5.4 Garantivillkor garageportar 31

Vi på Mockfjärds Fönster vill tacka för förtroendet och är övertygade om att du kommer att ha stor glädje av dina nya fönster och dörrar.

I den skrift du nu håller i handen har vi samlat den information du behöver före, under och efter leveransen och montaget av dina fönster och dörrar. Läs igenom detta noga samt kontrollera orderbekräftelser och eventuella ritningar.

Kontakta gärna din representant från Mockfjärds om du har några frågor.

VÄLKOMMEN TILL MOCKFJÄRDS
mockfjards.se

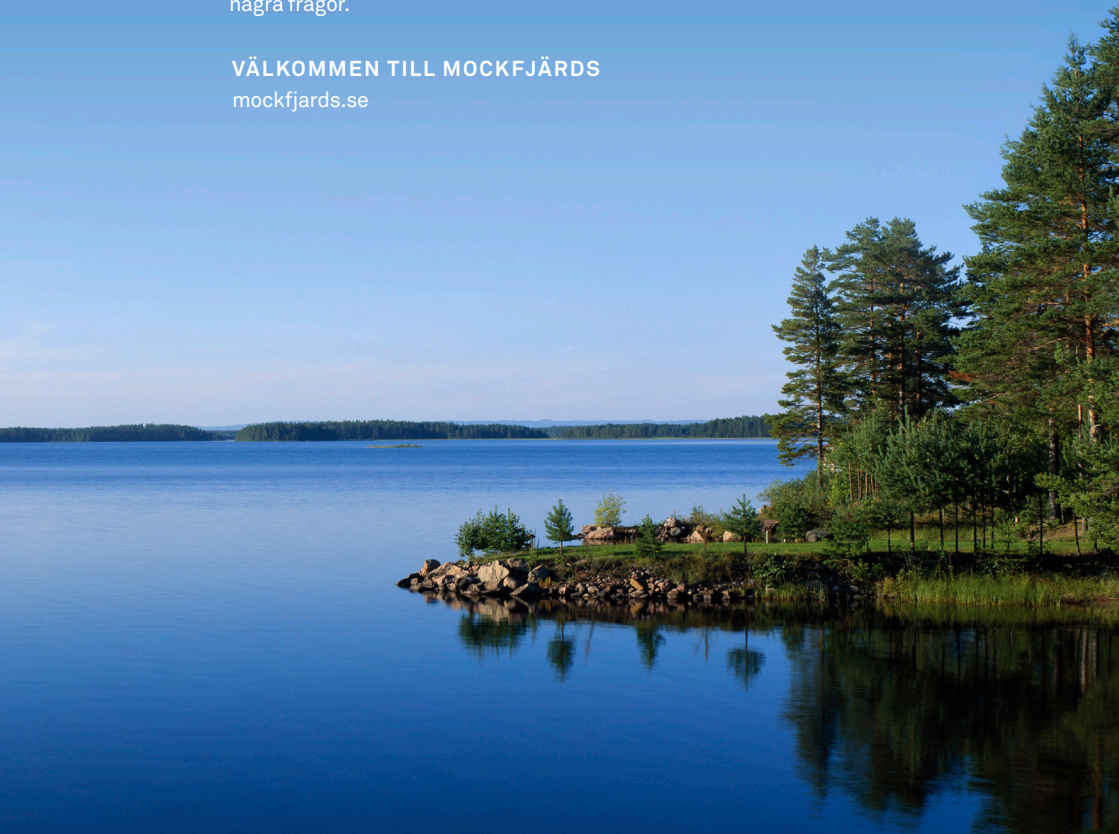

1

Allmän information

1.1 Mottagande av gods och montering

1.1.1 Leveransmottagande

Innan du som kund skriver på fraktsedeln ska du kontrollera att rätt antal kollin levererats och att emballagen på alla kollin är oskadade. Vid synlig skada på emballage eller gods, begär att chauffören godkänner din anmärkning och att det noteras på fraktsedel/handscanner. Skadad vara får ej monteras (förens godkännande av servicecenter).

Skador synliga som dolda ska anmälas så snart det är möjligt med info och bilder till service.center@mockfjards.se Ring 0241-25500 om du har frågor.

Bilder ska alltid medfölja felanmälan. Komplettera närbilder med en bild på hela produkten från 2-3 meters håll.

Kvitterad fraktsedel utan anmärkning ger ingen ersättning av skada eller saknat gods.

Godset levereras och ställs av vid tomtgräns.

1.1.2 Förvaring av gods

Vid leverans av dina fönster ska fönster/dörrpallarna täckas med presenning eller annat skydd. Om möjligt, förvara dem i närliggande garage eller carport.

Kollin för invändigt bruk är märkta med grön klisterlapp ”förvaras inomhus” och ska så göras i rumstemperatur tills montage sker. Detta för att materialet ska acklimatiseras med den temperatur det sedan kommer att sitta i. Om listerna levereras på pall, bryt förpackningen och bär in listerna styckvis.

Mockfjärds Fönster AB förbehåller sig rätten att debitera kund för gods som inte förvarats rätt och således måste beställas om.

Utvändiga lister ska förvaras väderskyddat utomhus, detta för att säkerställa bästa slutresultat.

1.1.3 Inför ditt montage

När vi monterar dina fönster och dörrar behöver vi ha minst 1 meter fritt utrymme ut från vägg, vi behöver dessutom ha fri gångväg fram till fönsterhålet då vi i de flesta fall monterar inifrån huset. På grund av vibrationer som uppstår när vi sågar och spikar så är det bra om lösa föremål på samma vägg plockas ner för att minimera risken att de faller ner.

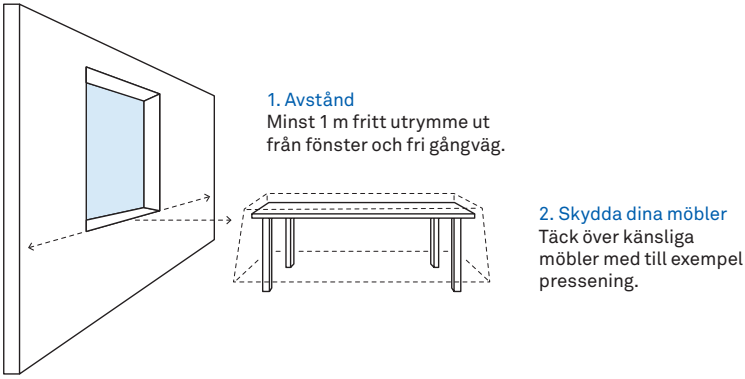

Vid rivning av gamla fönster och dörrar kan det bli dammigt i huset. Det är ditt ansvar att skydda/täcka känsliga möbler.
Vi skyddar golven under fönstren med en matta medan vi river dina gamla fönster. Övrigt golvskydd, såsom gångväg genom huset och tjockare skydd på känsliga golv ansvarar du för.

Larm och eventuella magnetkontakter måste plockas ner. Mockfjärds Fönster ansvarar inte för dolda kablar, vattenledningar ect.

1.1.4 Gardiner

Gardiner behöver plockas ner. Om fästena till gardinstången sitter i vägen för de nya listerna behöver dessa också demonteras. Om tveksamhet råder huruvida de är i vägen eller ej kan du lämna dem så demonterar vi dem.
Vi monterar däremot inte upp dem igen.

1.1.5 Garageportar (takskjutportar)

Vid montering av garageportar så behöver ytan kring portöppningen vara tom, det gäller både in- och utvändigt. Invändigt ska garaget vara tomt från portöppning och fyra meter in i garaget. Detta för att kunna få plats att montera sidobeslag och skenor i taket lika stora som portens dimension. Eventuell inredning eller ex. tak-box monterade i taket tas ner av kund innan montering av garageportar påbörjas.

Om porten monteras inklusive portautomatik så krävs tillgång till 220V jordat eluttag max tre meter från mittlinjen av takporten och 2 meter in i garaget. Mockfjärds kan bistå med kontaktande av elektriker men elarbete och materiel utöver ovanstående ingår inte.

Mockfjärds monterar alltid garageportar i våg med befintligt golv. Vi förutsätter att golvet är jämt. Skulle golvet vara alltför ojämnt kan Mockfjärds föreslå att anlita grundläggare för utjämning av golvet innan garageportsmonteringen påbörjas.

Mockfjärds monterar alltid allt som behövs inklusive eventuell styrning av färdig portautomatik. Skulle kunden själv skaffa styrning inte inkluderad i Mockfjärds tillbehörprogram ex. annan appstyrning, så sköter kunden själv ev programmering.

1.1.6 Markis

Om markis/terassmarkis monteras inklusive motor så krävs tillgång till 220V jordat eluttag max 1 meter från fönstrets överkant. Mockfjärds kan bistå med att kontakta en elektriker, men elarbete och material utöver ovanstående ingår inte i det arbete som Mockfjärds utför.

1.1.7 Städning

Vi grovstädar i samband med vårt arbete. Inomhus sopar vi runt fönstren efter rivning. Utomhus plockas skräpet.

1.1.8 Återvinning

Ragnsell kommer och hämtar godset för återvinning. Hämtning sker från bokningsdag +1-5 arbetsdagar. Montören bokar hämtning av godset och ser till att godset står på angiven plats. Vid frågor kontakta Mockfjärds.

1.1.9 Listning och plåtning

Väggfasta hyllor, fönsterbänkar på konsoll, eluttag, elkablar och liknande:
Vi jackar som standard ur i foder för dessa saker om inget annat efterfrågats.

När det gäller elkablar och uttag på utsidan räcker det att de är lossade från väggen. Vi behöver dessutom komma fram till fönstren utifrån och därför kan du behöva trimma buskar och träd.

Våra montörer försöker vända omålat trä inåt, men eftersom listerna är ytbehandlade i fabrik förblir ändträ omålat. Invändigt målas spikskallarna. Detta görs inte på de utvändiga listerna. Utvändiga foder målas med två strykningar. Den tredje strykningen behöver du som kund själv göra och målningen bör utföras inom sex månader.

Vid till exempel putsade fasader och invändiga smygar kan skador på fasad och tapet uppstå. Åtgärd av sådana skador ingår inte i vårt åtagande. Detsamma gäller vid tegelfasader och till exempel kaklade väggpartier med lösa plattor.

1.1.10 Signering

När montaget av fönster och dörrar är klara kommer du som kund att få signera antingen via Bankid eller Scrive att montaget är klart.

1.2 Betalning

Vid ordertillfället betalar du som kund en handpenning på 25% av ordersumman. Handpenningen faktureras i samband med att beställningsbekräftelsen skapas. Resterande belopp faktureras efter leverans och montering. Betalning av handpenning och slutfaktura ska ske inom 10 dagar från fakturadatum om ej annat skriftligen avtalats i förväg.

Vid restnotering eller brist i leverans förbehåller vi oss rätten att fakturera det som dittills levererats. Efter särskild överenskommelse med Mockfjärds Fönster AB äger kunden rätt att hålla del av betalning som motsvarar värdet av ej levererade produkter. Detta belopp ska sedan utbetalas av kunden när Mockfjärds Fönster AB har färdigställt installationen. I det fall finansiering används sker betalning enligt avbetalningsplan till finansieringsbolaget. Första avbetalningen är normalt en månad efter leverans och montering.

1.3 Reklamation

Om du är missnöjd med något kommer vårt Service Center att behandla dina synpunkter. Reklamation ska ske skriftligen, på mockfjards.se/kundservice/reklamation eller via mail till service.center@mockfjards.se. Om du istället önskar en blankett att fylla i beställs denna per tel. 0241-255 00. Alla leveranser omfattas av konsumentköplagen.

1.3.1 Vår kundombudsman

Det finns en kundombudsman dit du kan vända dig om du är missnöjd med ett beslut från Service Center. Hos kundombudsmannen får du en

ny bedömning med utgångspunkt i internt fastställda rutiner, branschregler och gällande lagstiftning (konsumentköplagen).

All kommunikation sker skriftligt.

Kontaktuppgifter till Kundombudsmannen:
kundombudsmannen@mockfjards.se

Mockfjärds Fönster AB. Kundombudsmannen,
Box 340, 781 24 Borlänge

1.4 Avbeställning

Avbeställning ska ske skriftligen till Mockfjärds Fönster AB.

Om beställaren avbeställer varan innan den avlämnats, har säljaren rätt till ersättning enligt konsumentköplagen § 41. Detta innebär att Mockfjärds Fönster AB vid avbeställning har rätt att av kund ta betalt för de faktiska kostnader som uppkommit vid beställningen.

2

Skötsel och handhavande

2.1 Glasrengörning

Använd en fuktig trasa och handdiskmedel och tänk på att eftertorka noga. Använd ej starkt alkaliska eller aggressiva rengöringsmedel, heller inte lösningsmedel eller repande verktyg. Ett fönsterputsmedel med högre alkalitet än PH8 bör undvikas.

Vid första fönstertvätten efter montaget kan en del rester av silikon finnas på glasytan. Silikonet avlägsnas lätt med koncentrerat handdiskmedel och rikligt med vatten. Var försiktig så att glaset inte blir repigt. Ibland kan även runda ringar synas på glasytan. Dessa decimeterstora ringar är märken från sugkopparna som lyfter glaset i produktionen. Ringarna avlägsnas genom lätt polering med rengöringsmedel för glaskeramik, exempelvis Elektrolux Vitro Care hällrengöring.

2.2 Fönster, fönsterdörrar och tillbehör

Både laserade och täckmålade fönster ska kontrolleras årligen. Det gäller även fönster du målat eller laserat själv, likaväl som fönster som levererats ytbehandlade från fabrik.

Invändigt behöver du normalt sett bara tvätta med vanligt milt rengörings-medel, utan ammoniak. Utvändigt krävs noggrannare behandling.

2.2.1 Laserade fönster

Lasyr som flagnat måste alltid slipas ned och ersättas med ny. Underhålls-lasering behövs när ytan blivit matt, grånad eller blekt.

- Tvätta ytan med målartvätt, som hanteras enligt leverantörens rekommendation.
- Putsa med fint sandpapper, skrapa bort kåda som kan ha trängt ut.
- Borsta bort eventuellt putsdamm.
- Laga eventuella springor i hörnsammanfogningen eller fönsterblecket med plastisk tätmassa.
- Laga eventuella kittskador med plastiskt kitt eller fogmassa.
- Stryk lasyr avsedd för utomhusbruk, som hanteras enligt färgleverantörens rekommendation för slutbehandling.

2.2.2 Täckmålade fönster

Om färgen på utsidan fått blåsor, sprickor, blivit matt eller flagnat eller om fönsterkitt spruckit eller lossnat ska du göra enligt följande:

- Tvätta fönstret med målartvätt, skölj noga.
- Skrapa bort all färg som är sprucken eller sitter löst.
- Skrapa bort kåda som kan ha trängt ut och ta bort löst fönsterkitt.
- Slipa bort löst trä. Mattslipa intakt färg med fint slippapper.
- Behandla trärena ytor, även kittfalser, med impregnerande grundolja.
- Grundmåla trärena ytor, även kittfalser, med grundfärg.
- Ersätt borttaget kitt med plastiskt kitt. Har du fått springor i till exempel hörnfogarna på bågen ska du laga dem med plastisk tätmassa avsedd för utvändigt bruk.
- Måla två gånger med färg avsedd för slutbehandling av fönster, stryk även kittet vid den andra strykningen och låt färgen täcka någon millimeter in på glaset.

2.2.3 Ytbehandling ytor invändigt

Hantering: Ytbehandling av träprodukter sker i dag i allt större utsträckning med vattenburna färger och lacker. Det innebär en väsentligt minskad belastning på både den inre och yttre miljön utan att man för den skull behöver göra avkall på kvaliteten. Det finns vissa saker som måste beaktas vad gäller vattenburna produkter.

Efter målning och torkning behöver färgen ytterligare minst två veckor för att uppnå maximal hårdhet och slitstyrka. Under denna tid bör man därför inte utsätta ytorna för:

- Hård tryckbelastning.
- Slitage.
- Kemikaliepåverkan.
- Repning med vassa eller missfärgande föremål.

Rengöring: Normal rengöring vid lätt nedsmutsade ytor utförs bäst med fuktad mjuk trasa och ett milt rengöringsmedel såsom diskmedel eller liknande. Använd inte skurpulver eller andra medel som har en slipande effekt och heller inte starkt alkaliska rengöringsmedel som till exempel ammoniak. Lösningsmedel som thinner, T-sprit, fönsterputsmedel eller liknande får heller inte användas eftersom de löser upp ytan. Vatten eller annan vätska får inte ligga kvar på horisontella ytor, då färgskiktet mjukas upp och märken kan uppstå.

Om man fått märken av mynt, kulspetspennor, tejp och dyligt kan dessa avlägsnas genom försiktig gnuggning med en mjuk trasa fuktad i alifatnafta. Risk finns dock för uppglansning om man torkar för hårt på matta ytor.

Underhåll: Låt inte smuts, fläckar och dyligt sitta kvar för länge på ytorna utan rengör regelbundet eller så snart behov uppstår. Därigenom undviker du att behöva utsätta ytorna för hårdare rengöring än nödvändigt. Utsätt dem heller inte för värmepåverkan och låt aldrig någon vätska ligga kvar. Garantin omfattar ej fuktskador på lister.

Om du följer dessa anvisningar har du i många år en vacker färgyta som varken påverkas av ljus eller dagligt bruk och som bibehåller både kulör och glans.

2.2.4 Skötsel av beslag och tätningslister

För att fönster, fönsterdörrar, beslag så som handtag, haspar, glidskenor och så vidare och tillbehör ska fungera som de ska krävs underhåll. Beslagen ska rengöras, smörjas minst en gång om året samt justeras vid behov. Spanjolettens låskolvar och låshus, broms till fönster och fönsterdörr samt uppställningsbeslag smörjs med olja typ CRC låsolja eller liknande. Glidskenor och spanjoletter ska alltid hållas rena från smuts och främmande partiklar. Färg får på inga villkor förekomma på glidskenorna. Tätningslister ska hållas hela och rena eftersom skadade lister ger luftläckage.

2.2.5 Vridfönster med Tvättlägesspärr

Mockfjärds Fönsters vridfönster (gäller ej fönster som är lägre än 570 mm) är försedda med en spärr som i öppet läge (cirka 5–10 cm) måste frigöras för att fönstret ska kunna öppnas ytterligare. I omsvängt läge låser spärren fönstret för att underlätta vid exempelvis fönstertvätt. I en del fall med lågt sittande smygar eller beroende på utförandet på den utvändiga husfasaden etc. kan denna spärr inte användas i omsvängt läge. Då finns istället en lös tvättlägesspärr att beställa från Mockfjärds Service Center via e-post service.center@mockfjards.se eller tel 0241-255 00.

2.3 Ytterdörrar

Ytterdörrar tillverkas av ett levande material och behöver ett visst skydd mot vädrets makter. En monterad ytterdörr som är helt oskyddad mot regn och snö kommer att åldras snabbare. Ytterdörrar i ek och furu behöver oljas en eller flera gånger per år.

Glöm inte att vårda din dörr. Följ våra råd i skötselanvisningen så får du glädje av din dörr i många år.

2.3.1 Att tänka på när det gäller dörrarna i beställningsbekräftelsen

- **Hängning**
  Hängning för ytterdörr bestäms av vilken sida gångjärnen sitter på. Gångjärnen syns på skissen i beställningsbekräftelsen och ses utifrån.

- **Insida**
  Om inget annat är angivet så levereras dörren med slät insida. Om det är beställt med spårfräst mönster eller speglar på insidan, måste det stå skrivet på beställningsbekräftelsen.

- **Spröjs**
  Om inget annat är angivet så levereras alltid våra spröjsade dörrar med spröjs endast på utsidan.

2.3.2 Rengöring och vaxning

Målade dörrar är färdigbehandlad när de kommer från fabrik. De är täckmålade med ett högvärdigt vattenburet färgsystem. För att få maximal hållbarhet bör du med jämna mellanrum tvätta av dörren med vatten och milt diskmedel som ej innehåller ammoniak eller slipmedel vilket kan leda till fläckar och repor på din dörr. Detta gäller samtliga dörrar. Rengörande bilvax (vaxpolish) fungerar bra till hårt sittande smuts och förlänger färgytans livslängd avsevärt. Vi rekommenderar att dörren vaxas ungefär en gång per år. Använd inte starka rengöringsmedel och fönsterputsmedel som kan ge missfärgningar i lacken.

2.3.3 Tröskel

Tröskeln är behandlad med träolja från fabrik. Efter montage ska tröskeln behandlas med träolja vilket återupprepas en gång om året eller vid behov. Damma eller torka av med lätt fuktad trasa. Vid behov kan tröskeln slipas med fint sandpapper innan oljning.

2.3.4 Lackskador

Har du fått lackskador på dörren är det bäst om du bättrar på detta omedelbart med lämplig färg, till exempel Nordsjö Ready. Större skador kräver i regel spackling, slipning och total ommålning. Om du känner dig osäker kan du alltid höra av dig till oss.

2.3.5 Allmänt (gäller oavsett behandling)

Dekor- och glaslister som är tillverkade i trä kan påverkas av klimatiska förhållanden som solläge, fönstrets/dörrens placering i huskroppen med mera. Om glipor i gerningen uppstår ska dessa läggas igen med elastisk fogmassa för utomhusbruk och förbättringsmålas. För att undvika att fukt tränger in någonstans ska regelbunden kontroll göras av silikon- eller gummitätningar vid yttre glas. Finns otätheter eller andra skador bör det åtgärdas med silikon för utomhusbruk.

2.4 Garageportar

2.4.1 Skötsel och rengöring

Använd bara vatten för rengöring och skötsel. Vid kraftigare nedsmutsning används varmt vatten med ett neutralt, icke skurande rengöringsmedel (te.x. diskmedel, pH-värde 7). För att ytans egenskaper ska bevaras måste porten rengöras regelbundet minst var tredje månad (portens utsida och tätningar). Glidområdet bakom sidotätningarna måste hållas konstant rent och glidducligt. Olika typer av påverkan från omgivningen (t ex havsklimat, syror, vägsalt, luftpåverkan och lackskador) kan göra att ytterligare skyddsbehandling blir nödvändig.

Ställ in löprullarna vid behov. Dessa måste kunna vridas lätt när porten är stängd. Observera monteringsanvisningarna för drivningarna, där särskilda detaljer när det gäller löprullarnas inställning behandlas. Rengör löpskenorna vid behov, smörj inte dessa med fett. Olja in gångjärn och rullhållare.

DEWALT

3

Standarder och toleranser

3.1 Fönster och fönsterdörrar

Våra fönster tillverkas enligt de toleranser som gäller för industriell tillverkning av fönster i Sverige. SS 18 42 80 visuella defekter i ytskikt hos industriellt belagda byggvaror av trä, SS-EN 14220 trä och träbaserade material i ytterfönster, samt SS-EN 14351-1 fönster och dörrar – Produktstandard, funktionsegenskaper – Del 1. Bedömning av reklamationer görs enligt Besiktningsmannaboken.

3.1.1 Betraktelseavstånd

Yta som betraktas bör vara orienterad så som den är tänkt att vara när den är monterad. En dörryta ska således synas vertikalt, ej liggandes på pall eller bord.

- Betraktelseavstånd för exteriöra produkter ska vara 3 meter.
- Betraktelseavstånd för interiörprodukter ska vara 1,5 meter.

Utdrag ur SS184280:2013 visuella defekter i ytskikt hos industriellt belagda byggvaror av trä

	Täckande ytbehandlingssystem		Laserande ytbehandlingssystem	
Visuella defekter	**Synlig yta***	**Delvis skymd yta****	**Synlig yta**	**Delvis skymd yta**
Missfärgning i ytskiktet som fläckvis uppträder på ytor	A	B	D	D
Rinning	A	B	A	B
Repor i ytskikt, ytsprickor, krackelering, ytsplittring	A	B	A	B
Blåsor, kratrar	A	B	A	B
Knottrighet, noppor, knutor	B	C	B	C
Kulöravvikelse[1] mellan ytbehandlade trädetaljer som avses vara lika, täckande system	Kulörer: NCS S 0502-Y[4], RAL 9010[5]: Godkänt om $\Delta E \leq 1{,}3$ mot beställd kulör. Övriga kulörer: Godkänt om $\Delta E \leq 2{,}5$ mot beställd kulör. Bedömning görs mot likare (färg-leverantörens likare om inget annat anges) för beställd kulör.		D	D
Glansskillnader[2] inom och mellan ytbehandlade trä-detaljer som avses vara lika	Glansskillnader får avvika ±8 GU, gloss units	Glansskillnader får avvika ±8 GU, gloss units	D	D
Kvistgulning[3] interiört $\Delta E \geq 1{,}5$	A	A	D	D
Kvistgulning[3] exteriört $\Delta E \geq 1{,}5$	A	B	D	D
Kvist- och plugglagningar (Spacklade ringar runt kvist/plugg)	B	C	D	D
Limfogsränder och finger-skarvar som framträder genom ytbeläggningen	B	C	D	D
Tryckmärken	B	C	D	D

A Tillåts ej.
B Tillåts på enstaka ställen, max 5% avvikelse av ytan per detalj, till exempel per dörrblad eller karmdetalj.
C Tillåts på enstaka ställen, max 10% avvikelse av ytan per detalj, till exempel per dörrblad eller karmdetalj.
D Tillåts.

1. Mäts enligt BS 6923:1988 enligt CMC (1:1) i ljuskälla D65, 10 graders standardobservatör. **2.** Mäts enligt SS-EN ISO 2813 vid 60 grader. **3.** Mäts enligt ISO 7724-3. Bedömning görs mot kvistfri yta. **4.** Enligt SS 19102, NCS Atlas (NCS Färgatlas). **5.** Enligt RAL Classic Deutsches Institut für Gütesicherung und Kennzeichnung e.V.

* Den yta av fönstret som syns när fönstret är monterat och är i stängt läge.
** De ytor av fönstret som framträder när fönstret är monterat och är i öppet läge.

3.1.2 Klassindelning för bedömning av ytors utseende

Utvändiga lister och smygar: tillverkas antingen av finsågat råplansvirke eller av hyvlat virke, och klassas som framträdande delar. Lister och foder utvändigt tillverkade av finsågat råplansvirke har en sträv yta för bästa färgvidhäftning. Denna typ av foder och smyg är den vanligast förekommande. På utvändiga lister tillåts friska kvistar i obegränsad mängd.

3.1.3 Bedömning av glaskvalitet enligt Svenska planglasföreningens riktlinjer

Generellt: dessa riktlinjer omfattar såväl enkelt floatglas som förädlade produkter, till exempel isolerrutor. I reglerna talas om normalt betraktelseavstånd, som är 3 m, och normalt dagsljus. Med normalt dagsljus avses en dag med sol, utan att solljuset faller direkt in mot glaset och förstärker eventuella felaktigheter.

3.2 Ytterdörrar

Våra ytterdörrar tillverkas enligt de toleranser som finns i SS-EN 14351-1. Nedan följer utdrag ur SS-EN 14351-1 fönster och dörrar – Produktstandard, funktionsegenskaper – Del 1.

1. Buktighet
Dörrbladet sett från sidan

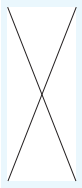

2. Diagonalmått dörrblad
Dörrbladet sett framifrån

Bild 1. Max tillåtna buktighet är 4 mm.
Bild 2. Max tillåtna avvikelse i rätvinklighet på dörrbladet är 1,5 mm.

3.2.1 Övrigt

Trä är ett naturmaterial och därför kan naturliga kvistar och färgskiftningar förekomma. Naturliga färgskiftningar och kvistar får förekomma. För att garantin ska gälla krävs att skötselanvisningen följts.

3.3 CE-märkning, prestandadeklaration

CE-märkning är en harmoniserad gemensam europeisk produktstandard för en mängd olika varor, bland annat fönster och dörrar. Bokstäverna CE är en förkortning av Conformité Européenne. CE-märket intygar att produkten uppfyller EU:s grundläggande hälso-, miljö- och säkerhetskrav.

3.3.1 Fönster & Fönsterdörrar

Prestandadeklaration, CE-Märkning enl. SS-EN 14351-1:2006+A1:2010.

Egenskap	Ultimat	Prima	Continental	Epok Kultur	Epok Tradition
Motstånd mot vindlast	3C	3C	3C	3C	3C
Regntäthet	9A	9A	9A	9A	5A
Kemikalier	NPD	NPD	NPD	NPD	NPD
Säkerhetsbeslag	NPD	NPD	NPD	NPD	NPD
Akustiska egenskaper Rw dB	30-34*	30-34*	30-39*	NPD	NPD
Värmeisolering Uw (W/m2K)	0,9 -1,2*	0,9-1,2*	1,1-1,2*	NPD	NPD
Strålningsvärden	g=0,53-0,60*	g=0,53-0,60*	g=0,60	NPD	NPD
	LT=0,74-0,75*	LT=0,74-0,75*	LT=0,75	NPD	NPD
Lufttäthet	4	4	4	4	4

* = varierar beroende på glasspecifikation

3.3.2 Ytterdörrar

Prestandadeklaration, CE-Märkning enl. SS-EN 14351-1:2006+A1:2010

Egenskap	SuperWarm enkeldörr	SuperWarm pardörr	SuperWarm överljus/sidljus
Regntäthet	NPD	NPD	NPD
Vindlast	NPD	NPD	NPD
Vindlast, utböjning dörrblad/karm	NPD	NPD	NPD
Värmegenomgång [W/m² K]	0,7[1] 0,60[2]	0,9[1] 0,60[2]	1,0
Lufttäthet	NPD	NPD	NPD
Manöverbarhet	NPD	NPD	NPD
Slagtålighet	NPD	NPD	NPD
Formstabilitet	NPD	NPD	NPD

1. Inkl. glasparti 0,41x0,7 m.
2. Inget glasparti.
3. Standardtröskel.
4. Handikapptröskel
npd=no perfomance determined.
Sidoljus: testad stl 1488x386.
Överljus: testad stl 384x2086

Egenskap	Enkeldörr standard	Enkeldörr energi	Pardörr standard	Pardörr energi	Överljus std	Överljus energi	Sidoljus std	Sidoljus energi	Sidoljus post std	Sidoljus post energi	Sidoljus bröstning std	Sidoljus bröstn. energi
Regntäthet	KLASS 4B	KLASS 4B	NPD		NPD							
Vindlast	KLASS 1	KLASS 1	NPD		NPD							
Vindlast, utböjning dörrblad/karm	KLASS C	KLASS C	NPD		NPD							
Värmegenomgång [W/m² K]	1,0[1] 0,77[2]	0,72[1] 0,65[2]	0,72[1] 0,65[2]	1,0[1] 0,77[2]	2,0[3]	1,1[3]	2,0[3] 2,0[4]	1,1[3] 1,1[4]	2,0[3] 2,1[4]			
Lufttäthet	KLASS 4	KLASS 4	NPD		NPD							
Manöverbarhet	KLASS 4	KLASS 4	NPD		NPD							
Slagtålighet	KLASS 3	KLASS 3	NPD		NPD							
Formstabilitet	KLASS 2	KLASS 2	NPD		NPD							
Höjd och bredd [mm]	B=888, 988 H=1986, 2086		B=1288, 1388, 1488 H=1986, 2086		B=1288, 1388, 1488 H=186, 286, 386		B=284, 384 H=1986, 2086					

4

Kondens och glas

4.1 Utvänding kondens

Kondensen är ett naturligt fenomen som framförallt uppstår på våren och hösten under klara nätter. Kondensen stannar kvar under morgontimmarna men när värmen stiger försvinner den. När du på morgonen efter en klar natt kommer ut till bilen får du ofta slå på vindrutetorkarna för att ta bort kondensen från framrutan. Samma princip kan hända på utsidan av fönstren i huset.

4.2 Invändig kondens

Invändig kondens på moderna energieffektiva fönster. Fenomenet uppstår tidvis under vinterhalvåret och beror i de flesta fall på antingen dålig ventilation eller hög fukthalt – eller en kombination av båda. Orsaken är att temperaturen på glasets insida blir mycket lägre än rumstemperaturen. När varm och fuktig rumsluft träffar den kalla glasytan blir det kondens om temperaturen på glaset är kallare än daggpunktstemperaturen.

4.2.1 Så undviker du invändig kondens

- Ha alltid eventuella spaltventiler öppna oavsett yttertemperatur. Huset behöver ventilation även när det är kallt ute.

- Om huset har en mekanisk fläkt, exempelvis köks- eller badrumsfläkt, använd fläkten och kör den även ett tag efter avslutad matlagning, diskning eller duschning. Om huset saknar fläkt bör huset ventileras med ”korsdrag” ett par minuter några gånger varje dag.

- Fönstret behöver fritt luftflöde så att värmen från elementet under kan passera fritt uppåt över fönstret. Täta gardinarrangemang, kornischer och liknande kan hindra luftflödet. Samma sak gäller med stora blommor och prydnadssaker. Ju mer öppet det är runt fönstret desto mindre blir risken för invändig kondens.

- Höj rumstemperaturen i rummet där du har problem med invändig kondens.

4.3 Kondens mellan glasen (inuti fönsterkonstruktionen)

På flerglaskonstruktioner kan kondens uppkomma mellan glasen. Luftfuktigheten mellan glasen kondenserar på det yttre, kallare glasets inneryta om glasets temperatur understiger daggpunkten för luften mellan glasen. Kondensbildningen på kopplade fönster uppträder antingen i form av vatten eller is och bildas i första hand på glasets nedre del där temperaturen är lägst. Kondens inuti läckande isolerrutor uppträder inuti spalten mellan glasen och ungefär mitt på rutan.

Kondens inuti isolerglas beror på att isolerrutan punkterats. Mockfjärds Fönster lämnar 10 års garanti mot kondens inuti isolerglas.

4.4 Kondens i spaltventiler eller mellan karm och båge

Ibland förekommer det att is och kondens uppstår mellan karm och båge eller vid utsidan av spaltventilen. Om du får kondens på dessa ställen beror det på att du har ett övertryck i huset och detta bör med tanke på husets bästa snarast åtgärdas. Kondens uppstår vanligen inte endast på synliga ställen utan fukten kan även göra skada på ställen som du inte upptäcker med ögat förrän skadan redan skett. Detta fenomen är vanligast förekommande i övervåningen på 1,5-planshus där en slags termik uppstår, men kan även förekomma i andra hus med exempelvis mekanisk till- och frånluftsventilation där övertryck uppstår på grund av ett felaktigt injusterat ventilationssystem. Har du problem med kondens bör du snarast rådfråga Mockfjärds Fönster eller en ventilationskonsult.

4.5 Sprickor i glas

Glas är ett skört material men rätt inmonterat tål glaset i våra produkter en hel del påfrestningar. Om isolerglaset utsätts för snabba temperaturväxlingar kan detta orsaka termiska spänningar i glaset. Isolerglas kan absorbera så mycket värme att spänningarna får glaset att spricka på karakteristiskt sätt.

OBS! Mörka Solskydd kan absorbera mycket värme. Om en del av glaset ligger i skugga och en annan del värms upp av solen finns det risk för termiska sprickor. Om temperaturskillnaden mellan glasets kallaste del och dess varmaste del är mer än 35 grader finns det risk att glaset spricker. Dessa sprickor täcks inte av leverantören (Mockfjärds).

Mockfields

5

Garantier

5.1 Garantivillkor för fönster, fönsterdörrar och montage för privatpersoner

När du väljer Mockfjärds som din fönster- och dörrleverantör får du garanti på både produkt och montering. Produktgarantin gäller fönster, och fönsterdörrar ur serierna Ultimat, Prima och Epok. Vi lämnar tre års garanti på monteringen i privata villor. För övriga garantier och villkor se nedan.

Mot kondens i isolerruta 10 år
Garantin omfattar leverans och montering av ny isolerruta samt utbytesarbetet.

Vi använder Svenska Planglasföreningens riktlinjer för reklamationsbedömning. Med ”kondens” i isolerrutan avses inte kondens på utsidan. Denna kondens är ett tecken på bra isolering.

Mot sprickor i glas 1 år
Vår garanti omfattar endast sprickor orsakade från vår produktion.

Sprickor och övriga defekter i glas skall reklameras inom 12 månader efter datum på slutfaktura. Har man monterat egna solskydd från annan leverantör gäller ej garantin.

Mot röta i karm och båge 10 år
Garanti mot röta i karm och båge under tio år. Gäller produkter som ytbehandlats i fabrik. Garantin omfattar byte av fönster med rötskador som vår besiktningsman inte kan härleda till förhållanden där garantin inte gäller (se nedan). Nytt fönster/fönsterdörr levereras med samma ytbehandling som tidigare.

Ytbehandling
Mockfjärds lämnar ingen garanti för ljusbeständighet på specialfärgade produkter.

Kundens ansvar: Ändträ på träfönster/dörrar måste målas om vid behov för att garantin ska gälla. Träfönster och dörrar som sitter på hårt väderutsatta positioner ska målas om vid behov under garantitiden. Utsidan av laserade produkter ska ses över årligen och underhållas vid behov.

Beslag 10 år
På fönster/fönsterdörrarnas beslag lämnas 3 års utbytesgaranti (montering och beslag). Ytterligare 7 års funktionsgaranti lämnas, där gamla beslag byts ut mot nya (kostnader för utbytet betalas av kunden).

Tillbehör

- Yale doorman: 1år
- ASSA cylindrar: 1år
- Dorma cylinder: 1år
- Intu sortimentet: 5år
- Förspänd plissé: 5år
- Frihängande plissé: 2år
- Markiser: 2år
- Frihängande persienn: 2år
- Terassmarkis: 2år
- Rullgardin: 2år
- Lamellgardin: 2år
- Insektsnät: 3år

5.1.1 Garantin omfattar inte eventuella kostnader som kan uppstå gällande:

- Ställningar och/eller andra hjälpmedel.
- Andra arbeten som krävs för utbytet.
- Efterarbeten, som snickeri- målnings- och putsningsarbeten.
- Kablar och ledningar som sitter dolda i väggen.

5.1.2 Garantivillkor för montering av samtliga produkter

- Mockfjärds Fönster AB lämnar tre års garanti på monteringen av samtliga produkter under förutsättning att Mockfjärds Fönster AB har utfört den.

5.1.3 Garantin gäller

- Vid normal hantering av fönstret/fönsterdörren, samt att kunden har utfört underhåll enligt skötselråd och anvisningar som medföljer leveransen. Har kunden inte fått dessa måste de beställas omgående av Mockfjärds. Underhåll ska dokumenteras och kunna styrkas vid ev. reklamation.

- Under förutsättning att fönster/fönsterdörrar (rutorna) inte utsatts för onormala påfrestningar under lagring.

- Att fönster/fönsterdörrar inte monteras i en miljö som avviker från normal bostadsmiljö. Garantin gäller inte när de monteras i ladugårdar, tvätthallar, källare med hög luftfuktighet eller i andra utrymmen där miljön kan vara till skada för dem.

- Att fönster/fönsterdörrar inte utsätts för onormala belastningar, samt till exempel sättningar i byggnader eller isärslagna karmhörn. Fukt kan då tränga in i väggkonstruktionen och förorsaka rötskador. Övrigt omfattas leveransen av konsumentköplagen.

Garantitiden gäller från slutfaktura. Vid större entreprenader kan slutbesiktning ske.

5.1.4 Garantivillkor för fönster, fönsterdörrar och montage för privatpersoner för övriga fönsterleverantörer

För garanti på VELFAC se velfac.se. För Velux se velux.se

5.2 Garantivillkor för fönster, fönsterdörrar och montage i fastigheter

Vi ger 10 års garanti på kondens mellan isolerglasen, röta i karm och båge samt på beslagen och vi ger 3 års garanti på montaget.
För produktgaranti på VELFAC se velfac.se

5.3 Garantivillkor för ytterdörr

5.3.1 Garantivillkor för standard ytterdörr

- 10 års formgaranti • 3 års funktionsgaranti
- 10 års garanti mot krokigt dörrblad mer än 4 mm
- 10 års garanti mot kondens i isolerglaset

Garantin gäller endast då dörren är monterad och underhållen enligt instruktioner. Underhåll ska dokumenteras och kunna styrkas vid reklamation. Garanti gäller inte för målning, färgbeständighet, limning eller krokigt dörrblad om dörren är målad i kulörer mörkare än NCS S 7500-N. Garanti lämnas inte för dörr som monteras utan tillräckligt skyddande tak.

5.3.2 Garantivillkor för Bas ytterdörr

- 5 års formgaranti
- 2 års fabriksgaranti

5.3.3 Garantivillkor för superwarm ytterdörr

Garantin gäller endast då dörren är monterad och underhållen enligt instruktioner. Underhåll ska dokumenteras och kunna styrkas vid reklamation. Garanti lämnas inte för dörr som monteras utan tillräckligt skyddande tak.

- 12 års formgaranti (krokig/skevhet) på dörrblad
- 10 års glasgaranti (kondens mellan glas) för isolerrutor
- 5 års funktionsgaranti på dörren
- 5 års garanti mot fabrikationsfel

5.4 Garantivillkor för Hörmanns garageportar (takskjutportar)

10 års garanti lämnas på alla takskjutportar. Under garantitiden erhåller du som kund en funktions- och säkerhetsgaranti som innebär att portens komponenter fungerar på ett säkert och funktionellt sätt.

5 års garanti på alla portmotorer. För handsändare och övriga tillbehör till portmotorer lämnar Mockfjärds Fönster AB 2 års garanti.

5.4.1 Garantivillkor för montering

Mockfjärds Fönster AB lämnar tre års garanti på monteringen under förutsättning att Mockfjärds Fönster AB har utfört den.

Sept. 2023- v3

Mockfjärds

DIN FÖNSTERMÄSTARE

mockfjards.se / 020-43 00 00